ClearFox® nature

PE plastic container
Example: 4 PE

PE Kunststoffbehälter
Beispiel: 4 EW

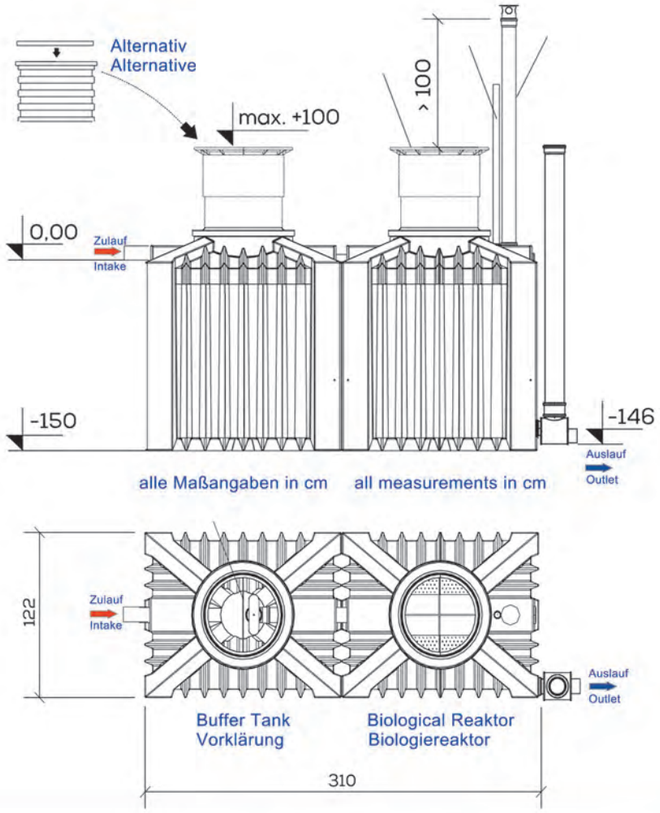

Mehr Informationen unter

More information at

www.clearfox.com

Example: 8 PE
Beispiel: 8 EW

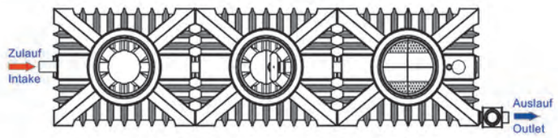

Example: 8 PE Retrofitting
Beispiel: 8 EW Nachrüstmodel

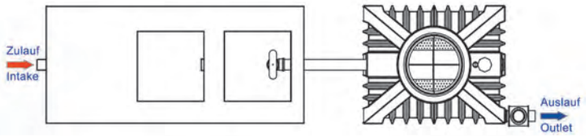

Contact
Kontakt

PPU Umwelttechnik GmbH

Carl-Kolb-Strasse 6
95448 Bayreuth
Germany

Tel.: +49 [0] 921 - 150 639 90
Fax: +49 [0] 921 - 150 639 99

info@clearfox.com
www.clearfox.com

Your Dealer
Ihr Händler

MADE IN GERMANY

ClearFox [be clever]

* Beachten Sie unsere AGBs unter clearfox.com/agb
* Please note our business terms and conditions at clearfox.com/agb

ClearFox® [be clever]

Non electric small sewage treatment plant
Stromlose Kleinkläranlage

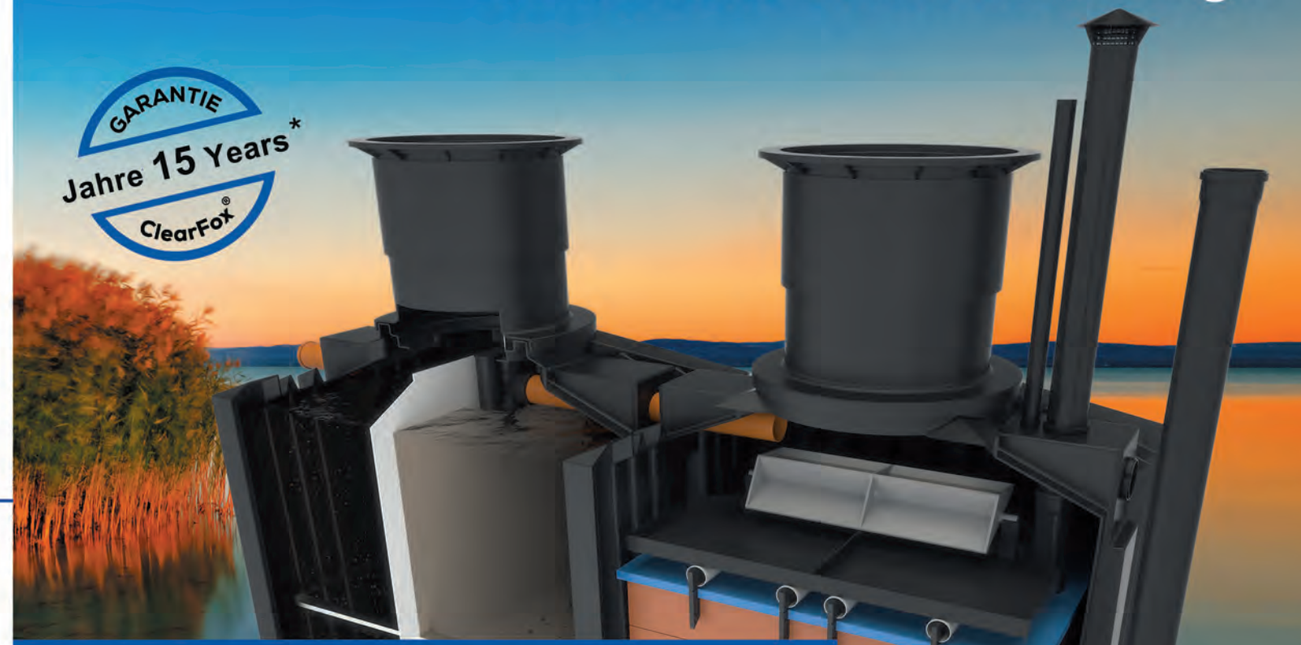

ClearFox® nature

Non electric biofilm plant with filtration effect, as a new plant or to retrofit existsting systems

Stromlose vollbiologische Kleinkläranlage mit Filtrationswirkung

für Neubau & Nachrüstung
DiBt Zulassungsnummer Z-55.41-583

www.clearfox.com

Industrial, Commercial & Municipalities
Industrie & Kommunen

Plant construction & Technology
Anlagenbau & Technologie

Domestic waste-water systems
Kleinkläranlagen - private Hauskläranlagen

Mobile sewage treatment (container plants)
Containerkläranlagen

ClearFox® nature

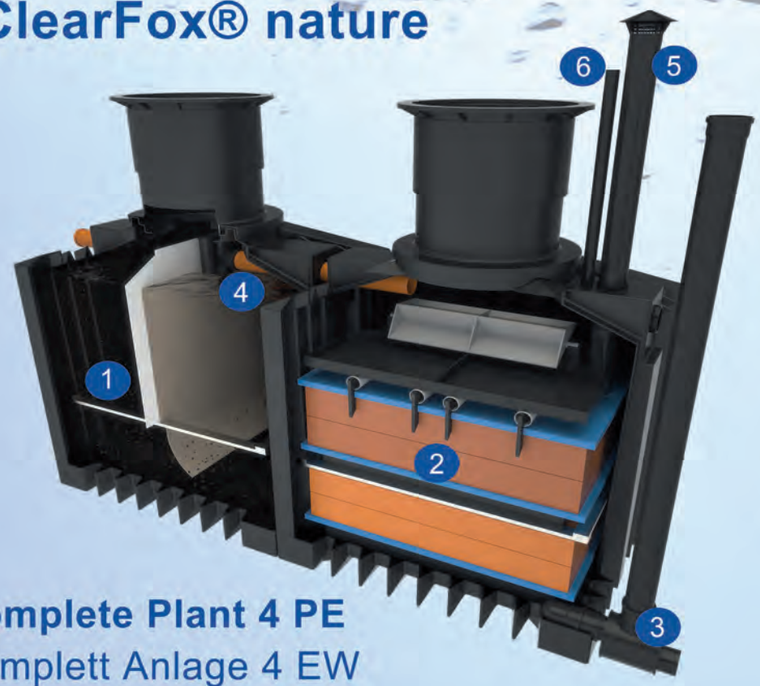

1. **Primary treatment**
   Vorklärung
2. **Biology**
   Biologie
3. **Sampling**
   Probenahme
4. **Throttle**
   Drossel
5. **Ventilation pipe**
   Lüftungsrohr
6. **High water level alarm**
   Alarmgeber

Complete Plant 4 PE
Komplett Anlage 4 EW

Retrofit 4 - 8 PE
Nachrüstung 4 - 8 EW

ClearFox®
[be clever]

MADE IN GERMANY

MATERIAL Jahre 25 Years * GARANTIE

Functionality

The ClearFox® nature is a biofilm system with filtration effect and works as follows: After the solids have been removed from the raw sewage in the primary buffer tank, it flows into the bioreactor. In the bioreactor, the wastewater is evenly distributed by the unique water distribution system (rocking cradle). The provided growth surfaces below cultivate and form a biofilm. This biofilm removes the impurities and nutrients from the wastewater and even the secondary sludge is reduced. Once the water reaches the bottom of the tank, it has been successfully cleaned and it can safely be released back to nature.

Funktionsweise

Die ClearFox® nature ist eine Biofilmanlage mit Filtrationswirkung und funktioniert folgendermaßen: Nachdem das Rohabwasser im Vorklärbehälter von den Feststoffen befreit worden ist, fließt es in den Bioreaktor. Im Bioreaktor wird das Abwasser über die Wasserverteilung (Wippe und Lochkästen) gleichmäßig und flächig verteilt. Die darunter eingebrachten Aufwuchsflächen bilden einen Biofilm aus. Der Biofilm ist dafür verantwortlich, dass das Abwasser von Verunreinigungen und Nährstoffen befreit wird. Selbst der Sekundärschlamm wird beseitigt. Wenn das Wasser den Behälterboden erreicht, ist es soweit gereinigt, das es bedenkenlos in die Natur zurück geben werden kann.

If you already have a mechanical wastewater treatment plant and you would like to convert it to a fully biological wastewater treatment plant, then you only need our retrofit module. The retrofit module can be connected to an existing plastic or concrete septic tank or underground wastewater tank. Your tank remains as it is, just our inlet throttle needs to be installed. Prerequisite for this is a leak test and an assessment of the condition of the existing pit. The minimum volume you need in your existing underground tank is 0.57m³ per person. For a 4-Person household plant, a usable volume of 2.25m³ iis therefore required in your existing tank.

Sollten Sie bereits eine mechanische Kläranlage besitzen und Sie möchten Sie zu eine vollbiologischen Kleinkläranlage umrüsten, benötigen Sie lediglich unser Nachrüstmodul. Das Nachrüstmodul kann an alle Abwassertanks angeschlossen werden, wie Mehrkammer-absetzgruben oder abflusslose Sammelgruben. Hierbei spielt es keine Rolle, ob diese aus Kunststoff oder Beton sind. Ihr Behälter muss nicht umgebaut werden, es muss lediglich unsere Zulaufdrossel installiert werden. Voraussetzung hierfür ist eine Dichtigkeitsprüfung und Zustandsbewertung der vorhandenen Grube. Das Mindestvolumen beträgt 0,57m³ je angeschlossenen Einwohnerzgleichwert. Das heißt für eine 4 EW-Anlage benötigt man einen Nutzinhalt von 2,25m³.

The ClearFox® PE container

is made of thick PE plastic by rotational moulding, with special ribbing and a stainless steel frame which makes it the most stable sewage treatment plant container on the market. The tank is very durable and basically indestructable when properly installed. Installation is very easy and major parts are hidden out of sight - garden friendly. For installations in areas with a high water table, we recommend our buoyancy protection.

Der ClearFox® Kunststoffbehälter

ist durch seine spezielle Verrippung einer der statisch stabilsten am Markt befindlichen Kläranlagenbehälter. Durch den zusätzlich verbauten Edelstahlrahmen ist selbst ein Einbau in Hochwassergebieten kein Problem. Ein Auftreiben kann durch unsere Auftriebssicherung verhindert werden. Kunststoffbehälter sind durch ihre Unverrottbarkeit sehr langlebig. Sie bleiben für immer wasserdicht und lassen sich leicht und gartenschonend einbauen.

Options

Optionen

Traffic rated manhole cover (max wheel load 600kg)

Befahrbarer Teleskopdom
(max. Radlast 600kg)

Pump shaft with option to obtain drainage class N

Pumpschacht mit Option auf Ablauf-klasse N

Buoyancy protection

Auftriebssicherung